ALRIK

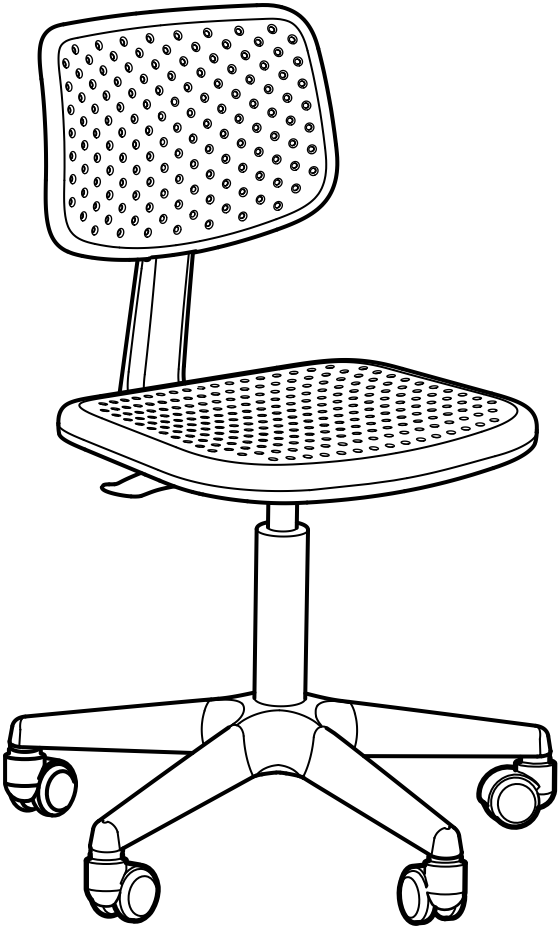

Design and Quality
IKEA of Sweden

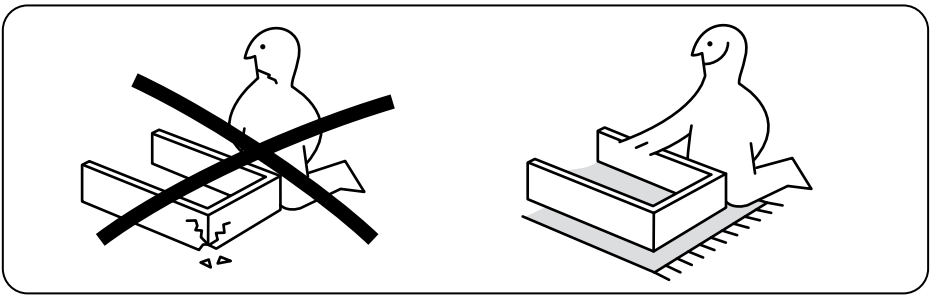

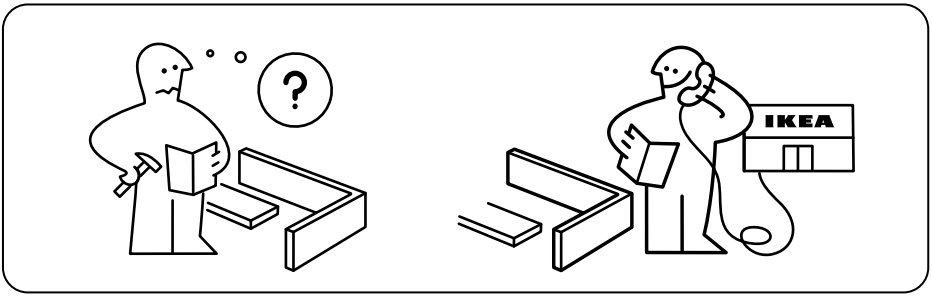

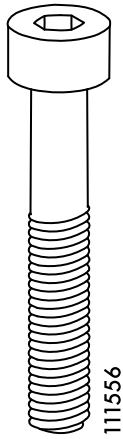

2x

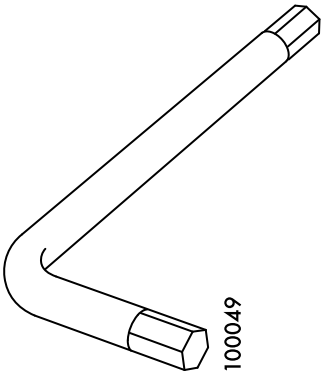

1x

2x

1

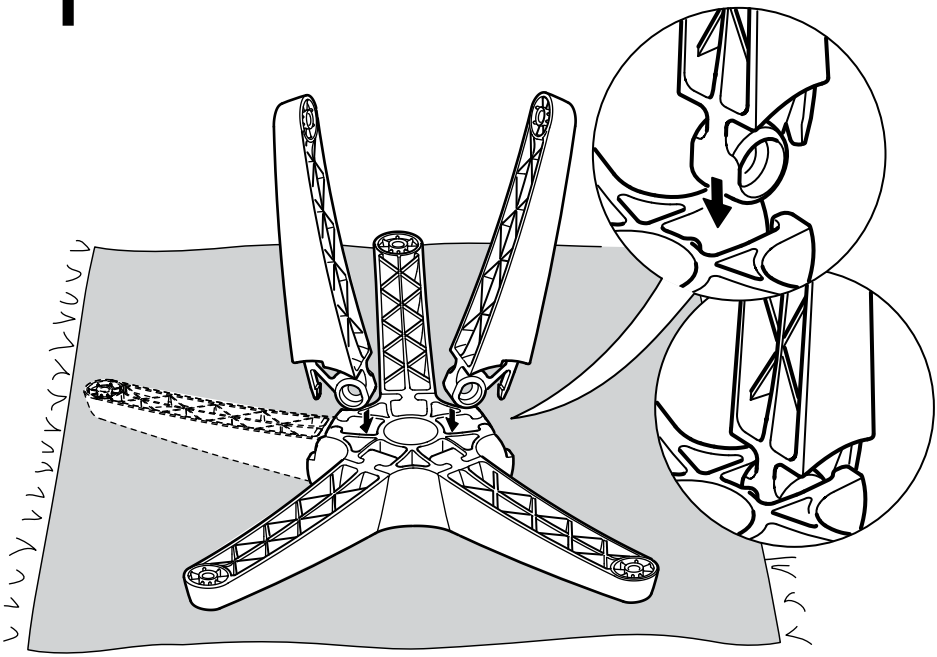

2

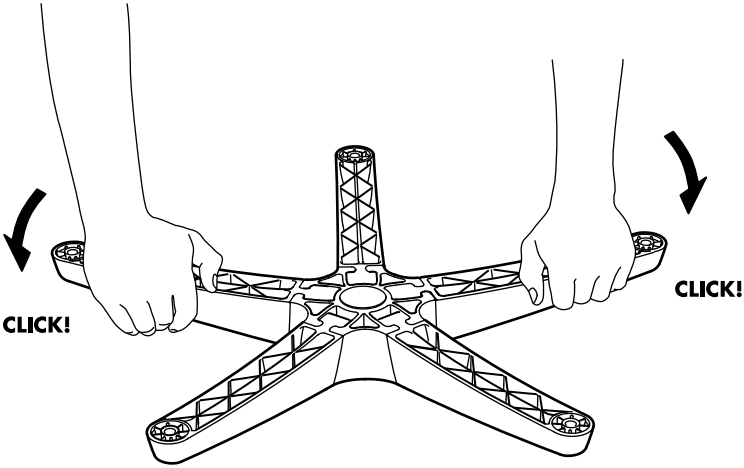

3

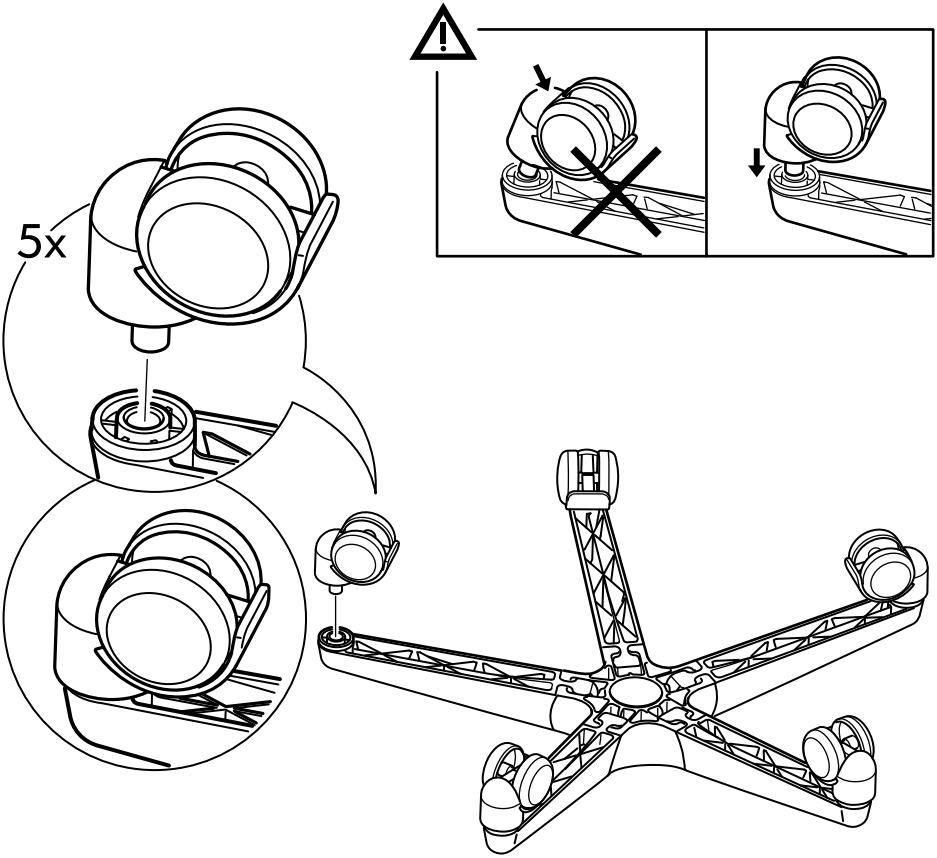

4

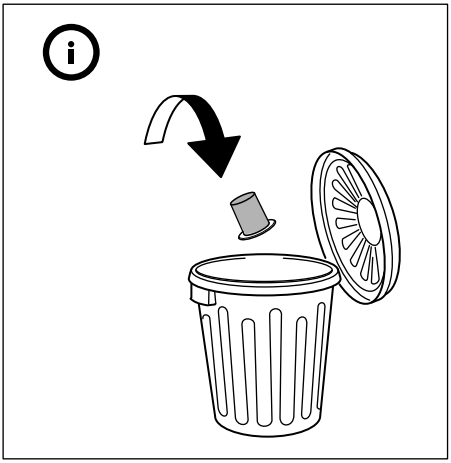

5

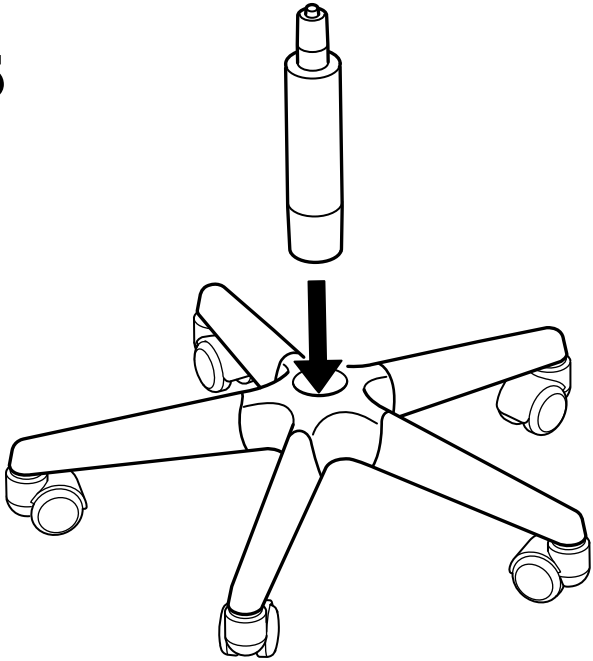

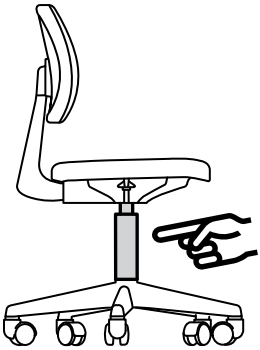

ENGLISH
Do not try to replace or repair.

DEUTSCH
Nie selbst austauschen oder reparieren.

FRANÇAIS
Ne pas essayer de remplacer ou de réparer.

NEDERLANDS
Niet proberen te vervangen of repareren.

DANSK
Må ikke udskiftes eller repareres.

ÍSLENSKA
Reynið ekki að skipta út eða gera við.

NORSK
Forsøk aldri å bytte ut eller reparere selv.

SUOMI
Älä yritä vaihtaa tai korjata.

SVENSKA
Försök aldrig ersätta eller laga själv.

ČESKY
Nesnažte se vyměnit nebo opravit.

ESPAÑOL
No intentes repararlo o reemplazarlo.

ITALIANO
Non effettuare alcuna sostituzione o riparazione.

MAGYAR
Ne próbáld meg kicserélni vagy megjavítani!

POLSKI
Nie próbuj wymieniać, ani naprawiać.

EESTI
Ärge vahetage ega parandage.

LATVIEŠU
Nemēģiniet salabot vai nomainīt.

LIETUVIŲ
Nemėginkite pakeisti ar remontuoti.

PORTUGUÊS
Não tente reparar nem substituir.

ROMÂNA
Nu încerca să schimbi sau să repari.

SLOVENSKY
Nepremiestňujte ani neopravujte.

БЪЛГАРСКИ
Не подменяйте и не ремонтирайте.

HRVATSKI
Ne zamjenjujte ili popravljajte.

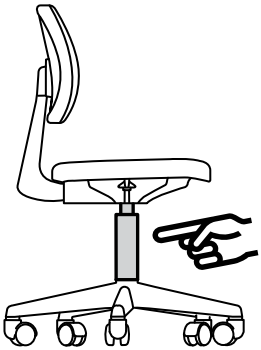

ΕΛΛΗΝΙΚΑ
Μην προσπαθήσετε να το αντικαταστήσετε ή να το επισκευάσετε.

РУССКИЙ
Не пытайтесь заменить или отремонтировать.

SRPSKI
Nemojte pokušati da popravite ili zamenite.

SLOVENŠČINA
Ne poskušajte zamenjati ali popraviti.

TÜRKÇE
Parçaları değiştirmeye veya tamir etmeye çalışmayınız.

中文
请勿自行更换或维修。

繁中
不可試圖更換或維修。

한국어
부품을 직접 교체하거나 수리하지 마세요.

日本語
パーツをほかのもので代用したり、 自分で修理しないでください。

BAHASA INDONESIA
Hindari mencoba mengganti atau memperbaiki.

BAHASA MALAYSIA
Jangan cuba menggantikan atau membaikinya.

عربي
لا تحاول إستبداله أو إصلاحه.

ไทย
อย่าพยายามซ่อมหรือเปลี่ยนใหม่

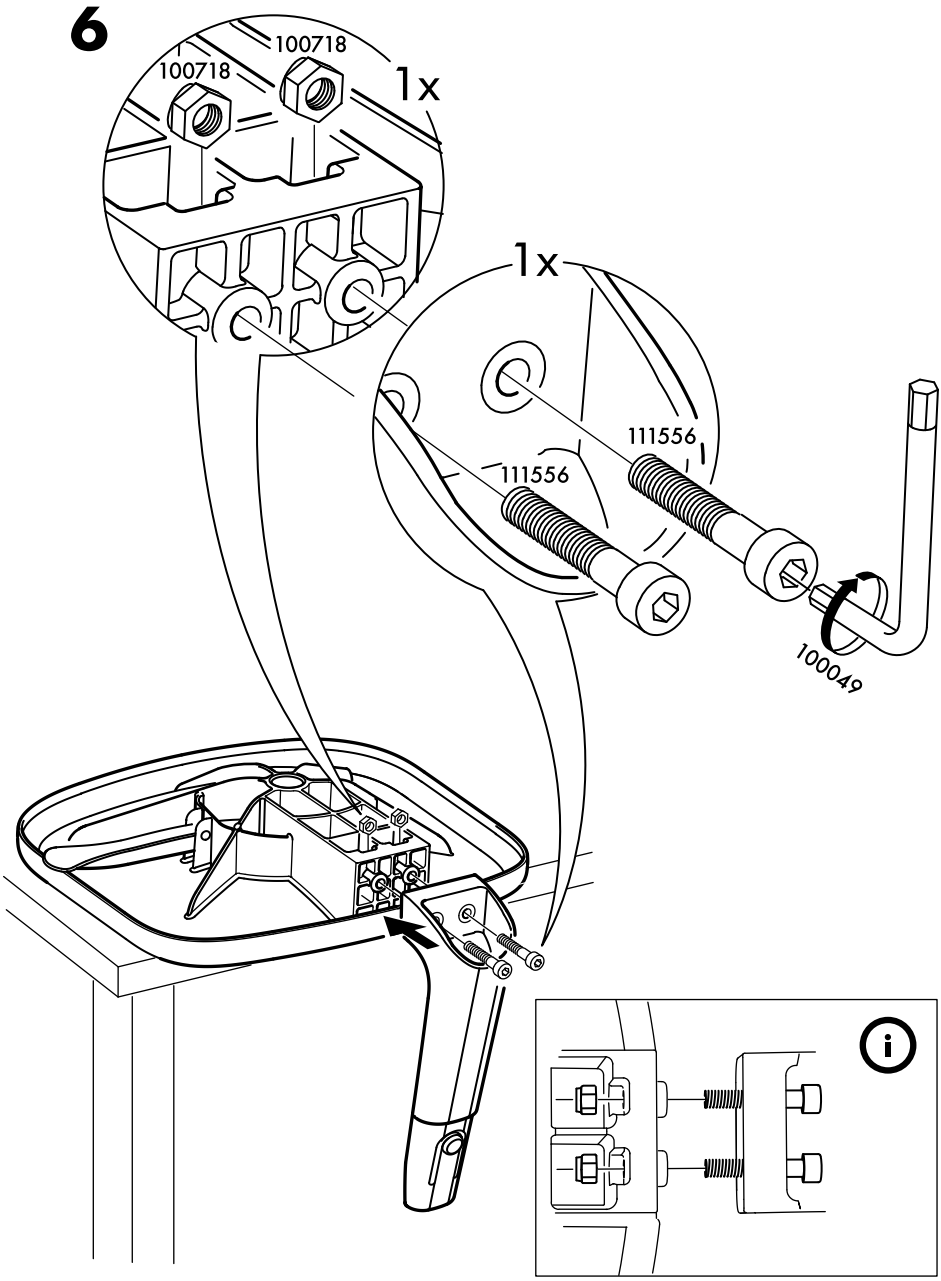
6
100718
100718
1x
1x
111556
111556
100049

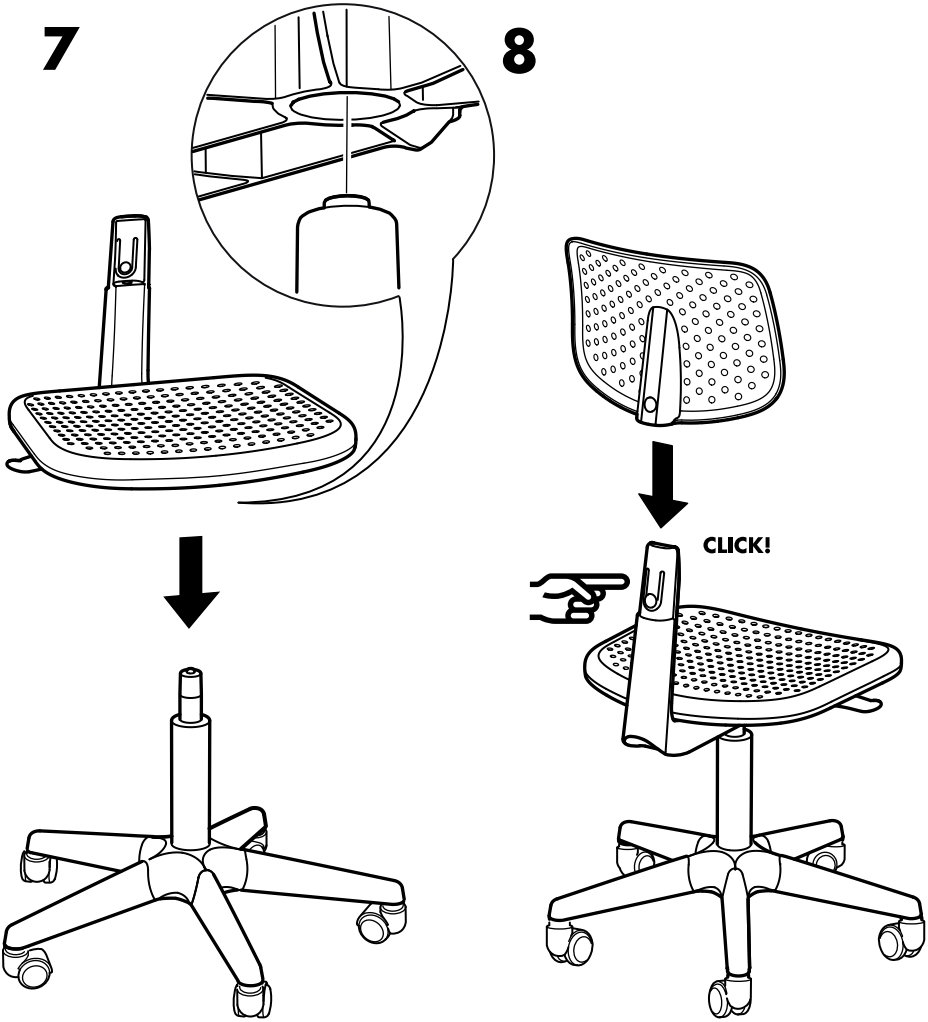
7
8
CLICK!

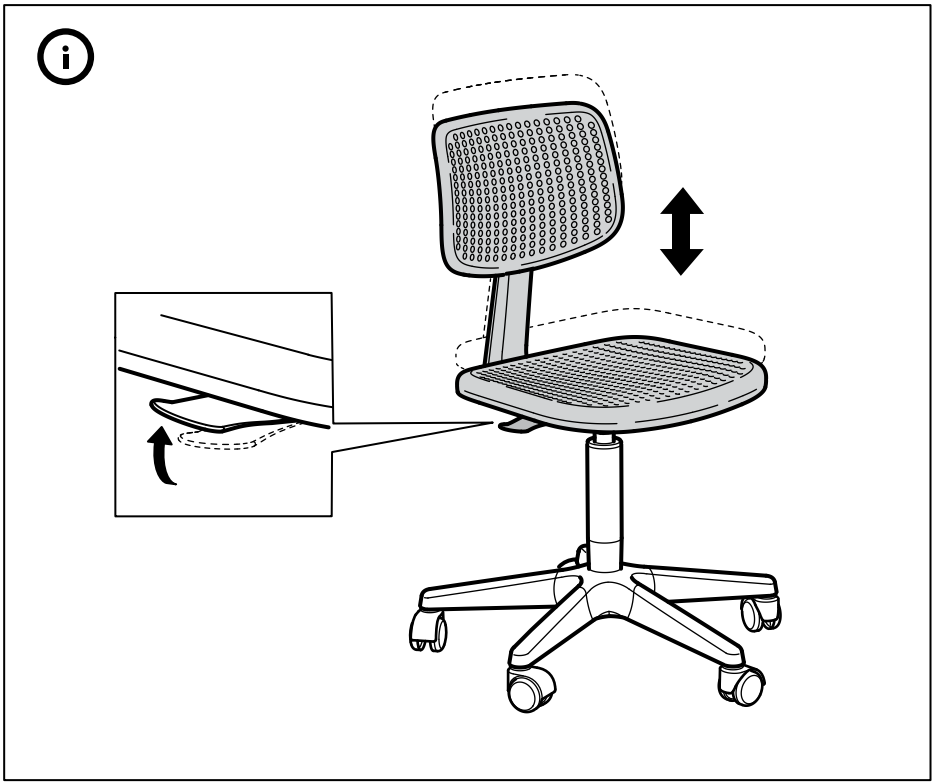

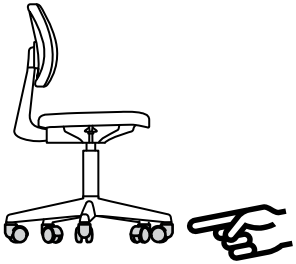

ENGLISH
For safety reasons the castors lock automatically when the chair is not in use.

DEUTSCH
Aus Sicherheitsgründen arretieren die Rollen automatisch, wenn der Stuhl nicht benutzt wird.

FRANÇAIS
Par mesure de sécurité, les roulettes se bloquent automatiquement quand le siège n'est pas utilisé.

NEDERLANDS
Om veiligheidsredenen vergrendelen de wielen automatisch als de stoel niet wordt gebruikt.

DANSK
Af sikkerhedshensyn låser hjulene automatisk, når stolen ikke er i brug.

ÍSLENSKA
Hjólin læsast sjálfkrafa í öryggisskyni þegar stóllinn er ekki í notkun.

NORSK
Av sikkerhetsgrunner låses hjulene automatisk når stolen ikke er i bruk.

SUOMI
Turvallisuussyistä pyörät lukkiutuvat itsestään, kun tuolia ei käytetä.

SVENSKA
Av säkerhetsskäl låser sig hjulen automatiskt när stolen inte används.

ČESKY
Z bezpečnostních důvodů se kolečka automaticky zablokují, když se židle nepoužívá.

ESPAÑOL
Por motivos de seguridad las ruedas se bloquean automáticamente cuando no se utiliza la silla.

ITALIANO
Per motivi di sicurezza, le rotelle si bloccano automaticamente quando la sedia non viene usata.

MAGYAR
A nagyobb biztonság érdekében a görgők automatikusan lefékezik magukat, ha a szék nincs használatban.

POLSKI
Ze względów bezpieczeństwa kółka blokują się automatycznie, gdy krzesło nie jest używane.

EESTI
Ohutuse tagamiseks lukustuvad rattad automaatselt kui tooli ei kasutata.

LATVIEŠU
Drošības nolūkos, kad krēsls netiek lietots, krēsla riteņi automātiski nebloķējas.

LIETUVIŲ
Užtikrinant saugumą, ratukai automatiškai fiksuojami, kai kėdė nenaudojama.

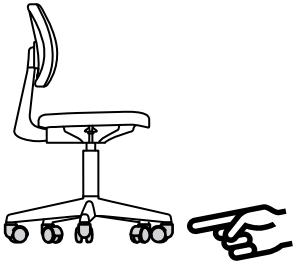

PORTUGUÊS
Por motivos de segurança, os rodízios bloqueiam automaticamente quando a cadeira não está a ser usada.

ROMÂNA
Din motive de siguranță, rotilele se blochează automat atunci când scaunul nu este folosit.

SLOVENSKY
Z bezpečnostných sa kolieska automaticky zablokujú, keď sa stolička nepoužíva.

БЪЛГАРСКИ
С оглед на безопасността колелцата се заключват автоматично, когато столът не се използва.

HRVATSKI
Kotači se iz sigurnosnih razloga automatski zakoče kad se stolica ne koristi.

ΕΛΛΗΝΙΚΑ
Για λόγους ασφαλείας, τα ροδάκια κλειδώνουν αυτόματα όταν η καρέκλα δε χρησιμοποιείται.

РУССКИЙ
В целях безопасности колесики блокируются автоматически, когда стул не используется.

SRPSKI
Radi sigurnosti, kada se stolica ne koristi, točkići se automatski zaključavaju.

SLOVENŠČINA
Zaradi varnosti imajo kolesca zavoro, ki se samodejno vključi, ko stol ni v uporabi.

TÜRKÇE
Sandalyede kullanılmadığı zaman güvenlik nedenlerinden dolayı tekerlekler otomatik olarak kilitlenir.

中文
出于安全考虑， 座椅不使用时脚轮自动锁定。

繁中
為了安全考量 · 座椅不使用時 · 輪腳會自動鎖定。

한국어
의자를 사용하지 않을 때에는 안전상의 이유로 바퀴가 자동으로 잠깁니다.

日本語
安全のため、 椅子に重量がかかっていないときは、 キャスターがロックされます。

BAHASA INDONESIA
Untuk alasan keselamatan roda terkunci secara otomatis ketika kursi tidak digunakan.

BAHASA MALAYSIA
Atas sebab keselamatan, roda terkunci secara automatik apabila kerusi tidak digunakan.

عربي
لأسباب تتعلق بالسلامة تغلق العجلات تلقائياً عندما لا يكون الكرسي قيد الإستخدام.

ไทย
เมื่อไม่ใช้เก้าอี้ ล้อเก้าอี้จะล็อกอัตโนมัติ เพื่อความปลอดภัย

© Inter IKEA Systems B.V. 2011
2014-07-01 AA-510850-6